# 第　23　回南区サッカー大会 決勝トーナメント

## 決勝トーナメント

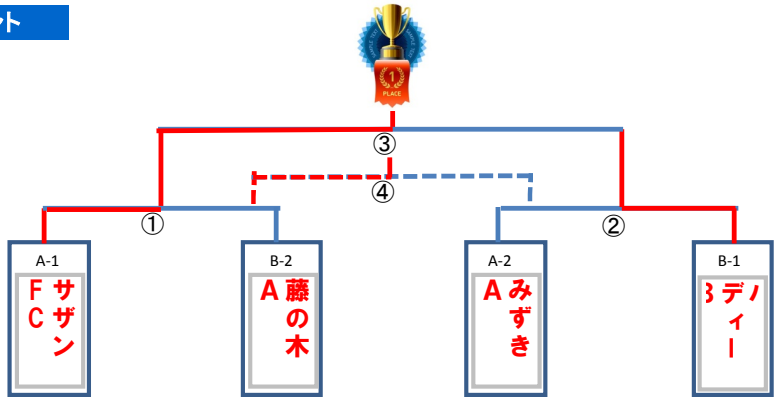


**優勝：サザンFC**
2位：バディーSC－B
3位：藤の木SC－A
4位：みずきSC－A
5位：バディーSC－B
6位：六ッ川SC－A
7位：みずきSC－B
8位：藤の木SC－B
9位：六ッ川SC－B

A面　　2　月　22　日　（土）　　10-5-10

| NO | キックオフ | 決勝トーナメント | | | 主審 | 補助審 | |
|---|---|---|---|---|---|---|---|
| ① | 【準決勝】9:00 | サザンFC | 3 － 1 | 藤の木SC-A | バディー | みずき | |
| ③ | 【決　勝】9:45 | サザンFC | 0 － 0 | バディーSC-B | みずき | 藤の木 | PK2-0 |

B面　　2　月　22　日　（土）　　10-5-10

| NO | キックオフ | 決勝トーナメント | | | 主審 | 補助審 | |
|---|---|---|---|---|---|---|---|
| ② | 【準決勝】9:00 | みずきSC-A | 1 － 3 | バディーSC-B | 藤の木 | サザン | |
| ④ | 【3　決】9:45 | 藤の木SC-A | 8 － 0 | みずきSC-A | サザン | バディー | |

## 順位決定戦

| NO | チーム名 | バディーSC-A | 六ッ川SC-A | 藤の木SC-B | みずきSC-B | 六ッ川SC-B | 勝 | 負 | 分 | 勝点 | 得点 | 失点 | 得失差 | 順位 |
|---|---|---|---|---|---|---|---|---|---|---|---|---|---|---|
| 1 | バディーSC-A | ☆☆ | ○ 6 － 0 | ○ 9 － 0 | ○ 9 － 0 | | 3 | 0 | 0 | 9 | 24 | 0 | 24 | 5 |
| 2 | 六ッ川SC-A | ● 0 － 6 | ☆☆ | ○ 3 － 0 | ○ 3 － 0 | | 2 | 1 | 0 | 6 | 6 | 6 | 0 | 6 |
| 3 | 藤の木SC-B | ● 0 － 9 | ● 0 － 3 | ☆☆ | ● 1 － 3 | | 0 | 3 | 0 | 0 | 1 | 15 | -14 | 8 |
| 4 | みずきSC-B | ● 0 － 9 | ● 0 － 3 | ○ 3 － 1 | ☆☆ | | 1 | 2 | 0 | 3 | 3 | 13 | -10 | 7 |
| 5 | 六ッ川SC-B | _ | _ | _ | _ | ☆☆ | | | | | | | | 9 |

A面　　3　月　8　日　（土）　　10-5-10

| NO | キックオフ | 順位決定戦 | | | 主審 | 補助審 | |
|---|---|---|---|---|---|---|---|
| ① | 10:00 | | | | | | |
| ② | 10:40 | バディーSC-A | 9 － 0 | 藤の木SC-B | 六ッ川 | 藤の木 | |
| ③ | 11:20 | バディーSC-A | 9 － 0 | みずきSC-B | 藤の木 | 六ッ川 | |
| ④ | 12:00 | 六ッ川SC-A | 3 － 0 | 藤の木SC-B | みずき | バディー | |
| ⑤ | 12:40 | バディーSC-A | 6 － 0 | 六ッ川SC-A | サザン | 六ッ川 | |
| ⑥ | 13:20 | 藤の木SC-B | 1 － 3 | みずきSC-B | 六ッ川 | 藤の木 | |
| ⑦ | 14:00 | 六ッ川SC-A | 3 － 0 | みずきSC-B | サザン | バディー | |
| ⑧ | | | | | | | |

B面　　3　月　8　日　（土）　　10-5-10

| NO | キックオフ | TRM | | | 主審 | 補助審 | |
|---|---|---|---|---|---|---|---|
| ① | 10:00 | サザンFC | － | 藤の木SC-A | サザン | | TRM |
| ② | 10:40 | サザンFC | － | バディーSC-B | バディー | | TRM |
| ③ | 11:20 | バディーSC-B | － | 藤の木SC-A | 藤の木 | | TRM |
| ④ | 12:00 | サザンFC | － | 藤の木SC-A | サザン | | TRM |
| ⑤ | 12:40 | サザンFC | － | バディーSC-B | バディー | | TRM |
| ⑥ | 13:20 | バディーSC-B | － | 藤の木SC-A | 藤の木 | | TRM |
| | | | | | | | |
| | | | | | | | |